Перечень деталей

Лист	Наименование	Примечание
34.1	Рециркуляция ПЭН ВД №№8,9. Часть 2/2. Деталь 1.	
34.2	Рециркуляция ПЭН ВД №№8,9. Часть 2/2. Деталь 5.	
34.3	Рециркуляция ПЭН ВД №№8,9. Часть 2/2. Деталь 10.	
34.4	Рециркуляция ПЭН ВД №№8,9. Часть 2/2. Деталь 12.	
34.5	Рециркуляция ПЭН ВД №№8,9. Часть 2/2. Деталь 13.	
34.6	Рециркуляция ПЭН ВД №№8,9. Часть 2/2. Деталь 18.	
34.7	Рециркуляция ПЭН ВД №№8,9. Часть 2/2. Деталь 24.	

Взам. инв. №

Подпись и дата

Инв. № подл. 83547

Изм.	Кол.уч.	Лист	№док	Подп.	Дата

1350.12.38А–30UHJ–1600–TD

Объекты III очереди строительства
ЗАО СГК (ТЭЦ)

Трубопроводы машзала БВД в осях 16–28, рядах А–В и внутристанционные трубопроводы.

Стадия	Лист	Листов
Р	34	

Н. контр.	Михеев		30.12.14
Проверил	Шкитилева		30.12.14
Разработал	Сапонджян		30.12.14

Рециркуляция ПЭН ВД №№8,9.
Часть 2/2. Детали.

ОТКРЫТОЕ АКЦИОНЕРНОЕ ОБЩЕСТВО ИНСТИТУТ
ТЕПЛОЭЛЕКТРОПРОЕКТ
НИЖНИЙ НОВГОРОД

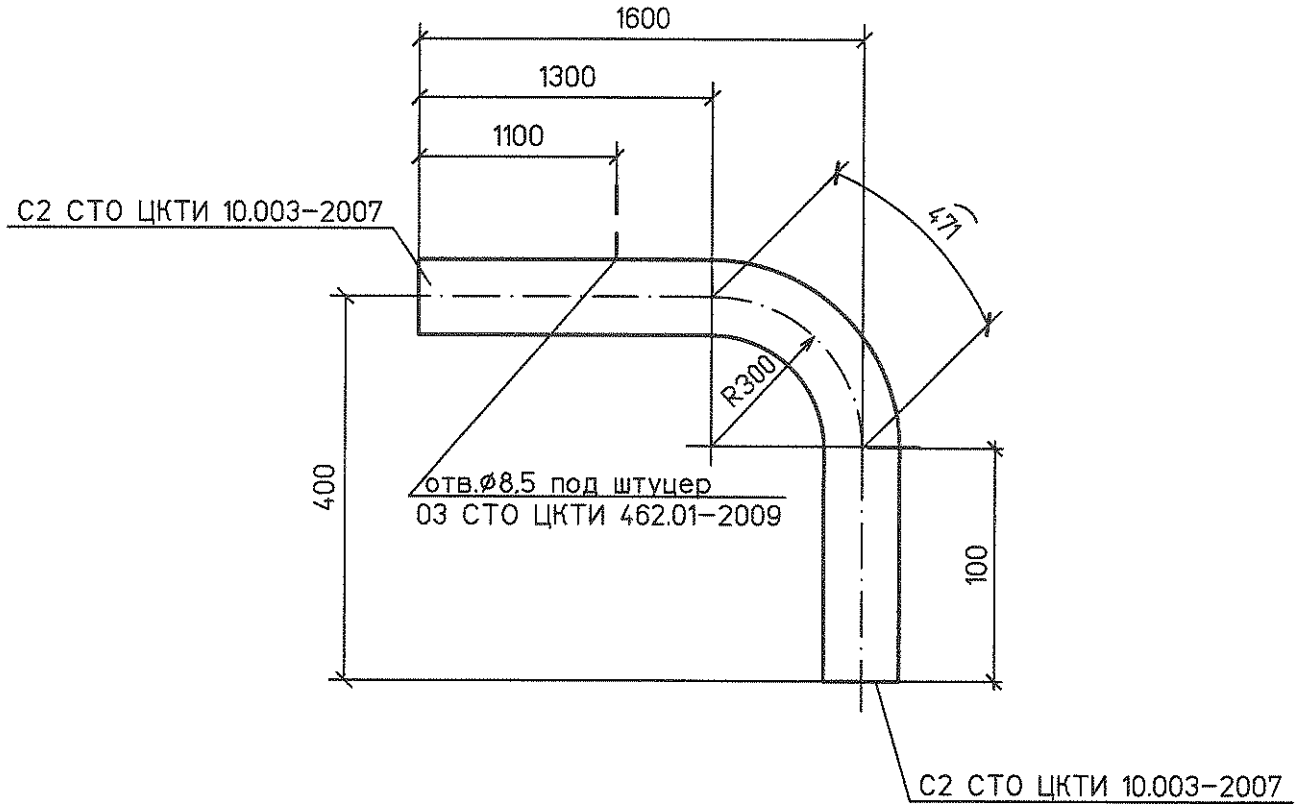

Спецификация деталей

Поз	Обозначение	Наименование	Кол.	Материал	Масса, кг		Приме-чание
					ед.	общ.	
1	по настоящему чертежу	Отвод гнутый 90°–76х9 1300х100х1871–R300	1	15ГС ТУ 14–3–460–75	28,42	28,42	

1 Среда: вода
2 Рабочие параметры: Рр=18,5 МПа, tр=160°С.
3 Категория трубопровода I,4 по ПБ 10–573–03.
4 Изготовление и маркировка по ТУ ОСТ24.125.60–89.
5 Монтажный чертеж №1350.12.38А–30UHJ–1600–TD л.33.

Взам. инв. №

Подпись и дата

Инв. № подл. 83547

Изм.	Кол.уч.	Лист	№док.	Подп.	Дата
Н. контр.		Михеев			
Проверил		Шкитилева			
Разработал		Сапонджян			

1350.12.38А–30UHJ–1600–TD

Объекты III очереди строительства
ЗАО СГК (ТЭЦ)

Трубопроводы машзала БВД в осях 16–28, рядах А–В и внутристанционные трубопроводы.

Стадия	Лист	Листов
Р	34.1	

Рециркуляция ПЭН ВД №№8,9.
Часть 2/2. Деталь 1.

ОТКРЫТОЕ АКЦИОНЕРНОЕ ОБЩЕСТВО ИНСТИТУТ ТЕПЛОЭЛЕКТРОПРОЕКТ НИЖНИЙ НОВГОРОД

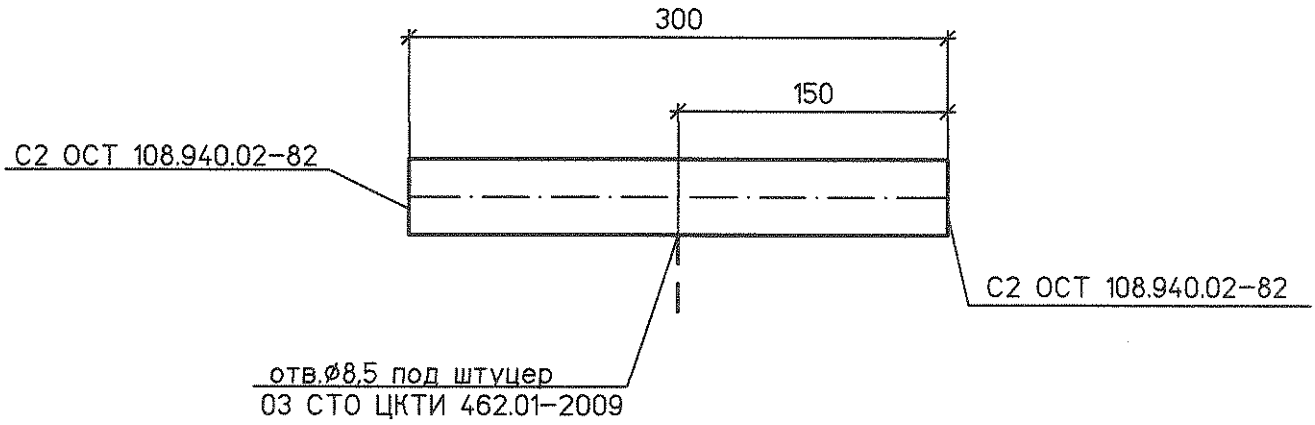

Спецификация деталей

Поз	Обозначение	Наименование	Кол.	Материал	Масса, кг		Приме-чание
					ед.	общ.	
1	по настоящему чертежу	Труба ø76х9 L=300	1	15ГС ТУ 14-3-460-75	4,56	4,56	

1 Среда: вода
2 Рабочие параметры: Pp=18,5 МПа, tp=160°С.
3 Категория трубопровода I,4 по ПБ 10-573-03.
4 Изготовление и маркировка по ТУ ОСТ24.125.60-89.
5 Монтажный чертеж №1350.12.38А-30UHJ-1600-TD л.33.

Взам. инв. №

Подпись и дата

Инв. № подл. 83547

Изм.	Кол.уч.	Лист	№док.	Подп.	Дата
Н. контр.		Михеев			30.12.15
Проверил		Шкитилева			30.12.15
Разработал		Сапонджян			30.12.15

1350.12.38А-30UHJ-1600-TD

Объекты III очереди строительства
ЗАО СГК (ТЭЦ)

Трубопроводы машзала БВД в осях 16-28, рядах А-В и внутристанционные трубопроводы.

Стадия	Лист	Листов
Р	34.2	

Рециркуляция ПЭН ВД №№8,9.
Часть 2/2. Деталь 5.

ОТКРЫТОЕ АКЦИОНЕРНОЕ ОБЩЕСТВО ИНСТИТУТ
ТЕПЛОЭЛЕКТРОПРОЕКТ
НИЖНИЙ НОВГОРОД

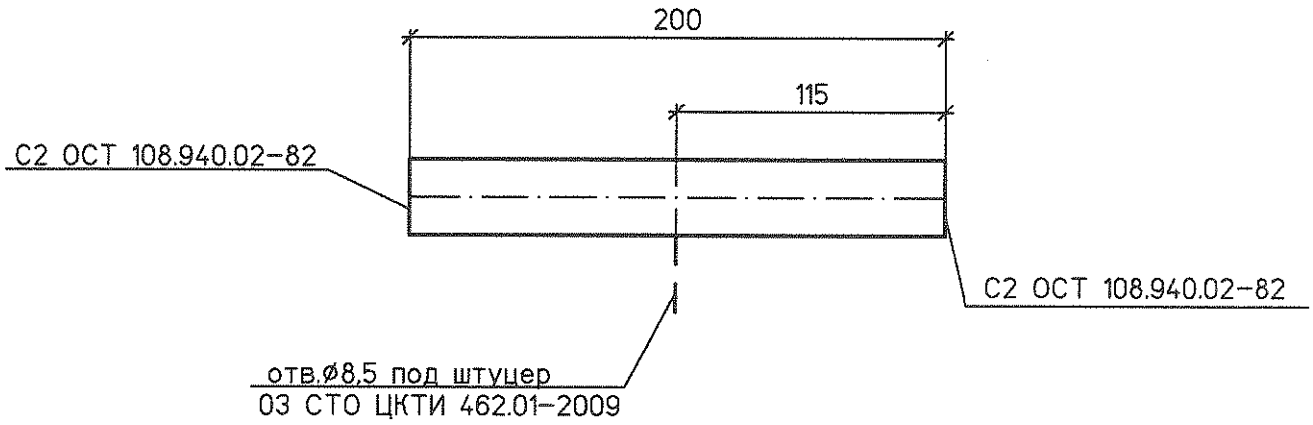

Спецификация деталей

Поз	Обозначение	Наименование	Кол.	Материал	Масса, кг		Приме-чание
					ед.	общ.	
1	по настоящему чертежу	Труба ø76х9 L=230	1	15ГС ТУ 14-3-460-75	3,5	3,5	

1 Среда: вода
2 Рабочие параметры: Рр=18,5 МПа, tр=160°С.
3 Категория трубопровода I.4 по ПБ 10-573-03.
4 Изготовление и маркировка по ТУ ОСТ24.125.60-89.
5 Монтажный чертеж №1350.12.38А-30UHJ-1600-TD л.33.

Взам. инв. №

Подпись и дата

Инв. № подл. 83547

Изм.	Кол.уч.	Лист	№док.	Подп.	Дата
Н. контр.		Михеев			30.12.14
Проверил		Шкитилева			30.12.13
Разработал		Сапонджян			30.12.14

1350.12.38А-30UHJ-1600-TD

Объекты III очереди строительства
ЗАО СГК (ТЭЦ)

Трубопроводы машзала БВД в осях 16-28, рядах А-В и внутристанционные трубопроводы.

Стадия	Лист	Листов
Р	34.3	

Рециркуляция ПЭН ВД №№8,9.
Часть 2/2. Деталь 10.

ОТКРЫТОЕ АКЦИОНЕРНОЕ ОБЩЕСТВО ИНСТИТУТ
ТЕПЛОЭЛЕКТРОПРОЕКТ
НИЖНИЙ НОВГОРОД

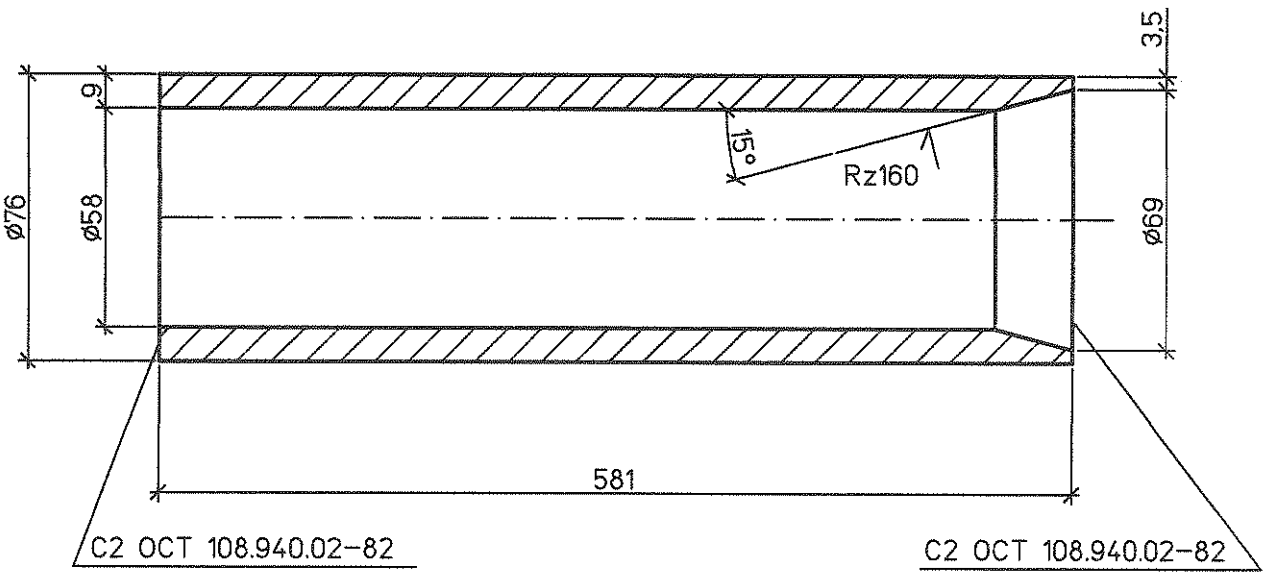

Спецификация деталей

Поз.	Обозначение	Наименование	Кол.	Материал	Масса, кг		Приме-чание
					ед.	общ.	
1	по настоящему чертежу	Труба ø76х9 L=581	1	15ГС ТУ 14-3-460-75	8,83	8,83	

1 Среда: вода
2 Рабочие параметры: Рр=18,5 МПа, tр=160°С.
3 Категория трубопровода I,4 по ПБ 10-573-03
4 Изготовление и маркировка по ТУ ОСТ24.125.60-89.
5 Монтажный чертеж №1350.12.38А-30UHJ-1600-TD л.33.

Взам. инв. №

Подпись и дата

Инв. № подл. 83547

Изм.	Кол.уч.	Лист	№док.	Подп.	Дата
Н. контр.		Михеев			08.17
Проверил		Шкитилева			30.12.16
Разработал		Сапонджян			30.12.16

1350.12.38А-30UHJ-1600-TD

Объекты III очереди строительства
ЗАО СГК (ТЭЦ)

Трубопроводы машзала БВД в осях 16-28 в рядах А-В и внутристанционные трубопроводы

Стадия	Лист	Листов
Р	34.4	

Рециркуляция ПЭН ВД №№8,9.
Часть 1/2. Деталь 12.

ОТКРЫТОЕ АКЦИОНЕРНОЕ ОБЩЕСТВО ИНСТИТУТ ТЕПЛОЭЛЕКТРОПРОЕКТ НИЖНИЙ НОВГОРОД

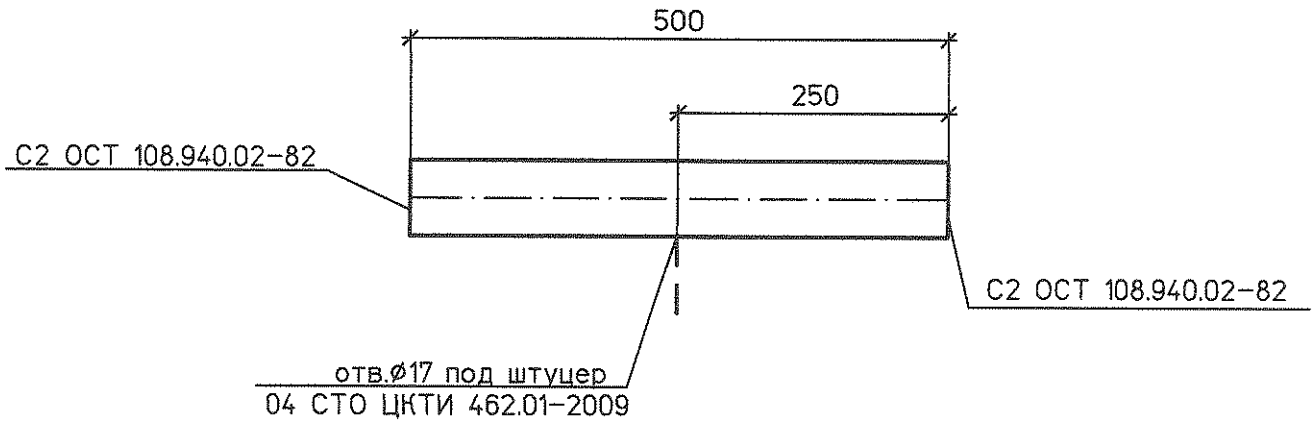

Спецификация деталей

Поз	Обозначение	Наименование	Кол.	Материал	Масса, кг		Приме-чание
					ед.	общ.	
1	по настоящему чертежу	Труба ø76х9 L=500	1	15ГС ТУ 14-3-460-75	7,6	7,6	

1 Среда: вода
2 Рабочие параметры: Pp=18,5 МПа, tp=160°С.
3 Категория трубопровода I.4 по ПБ 10-573-03.
4 Изготовление и маркировка по ТУ ОСТ24.125.60-89.
5 Монтажный чертеж №1350.12.38А-30UHJ-1600-TD л.33.

Взам. инв. №

Подпись и дата

Инв. № подл. 83547

Изм.	Кол.уч.	Лист	№док.	Подп.	Дата
Н. контр.		Михеев			
Проверил		Шкитилева			
Разработал		Сапонджян			30.12.13

1350.12.38А-30UHJ-1600-TD

Объекты III очереди строительства
ЗАО СГК (ТЭЦ)

Трубопроводы машзала БВД в осях 16-28, рядах А-В и внутристанционные трубопроводы.

Стадия	Лист	Листов
Р	34.5	

Рециркуляция ПЭН ВД №№8,9.
Часть 2/2. Деталь 13.

ОТКРЫТОЕ АКЦИОНЕРНОЕ ОБЩЕСТВО ИНСТИТУТ ТЕПЛОЭЛЕКТРОПРОЕКТ НИЖНИЙ НОВГОРОД

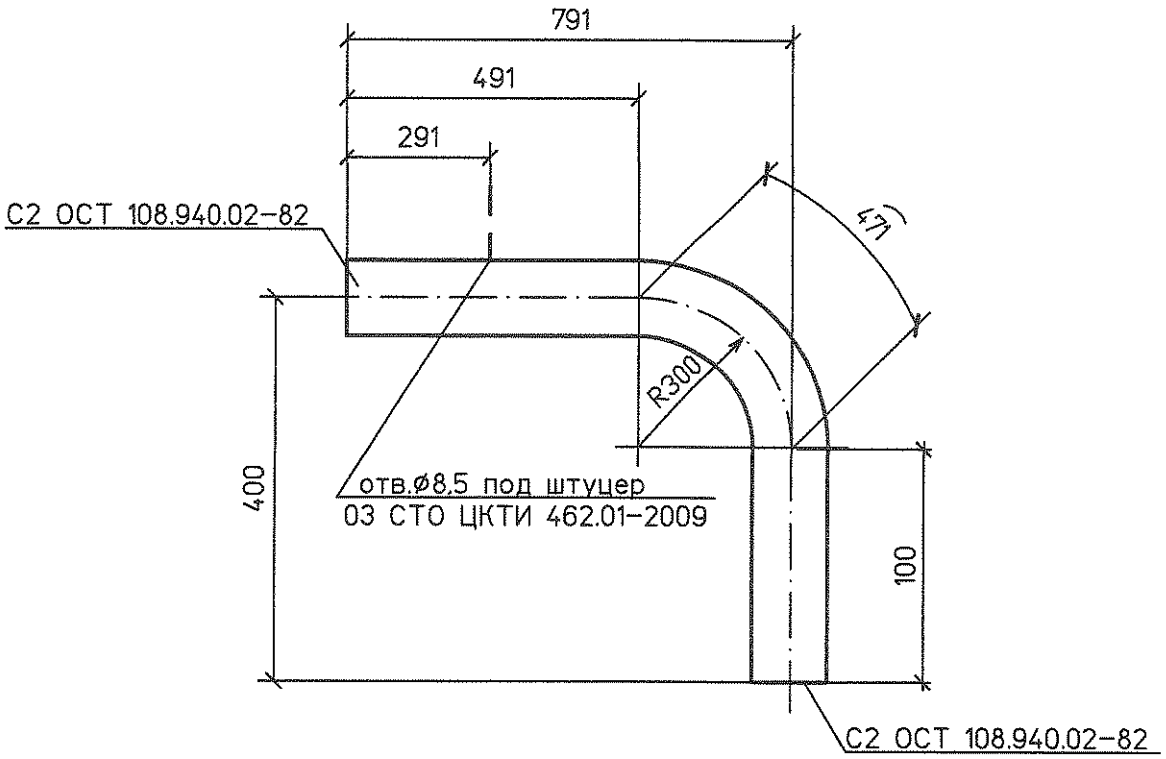

Спецификация деталей

Поз	Обозначение	Наименование	Кол.	Материал	Масса, кг		Приме-чание
					ед.	общ.	
1	по настоящему чертежу	Отвод гнутый 90°–76х9 491х100х1062–R300	1	15ГС ТУ 14–3–460–75	16,13	16,13	

1 Среда: вода
2 Рабочие параметры: Рр=18,5 МПа, tр=160°С.
3 Категория трубопровода I.4 по ПБ 10–573–03.
4 Изготовление и маркировка по ТУ ОСТ24.125.60–89.
5 Монтажный чертеж №1350.12.38А–30UHJ–1600–TD л.33.

Взам. инв. №

Подпись и дата

Инв. № подл. 83547

Изм.	Кол.уч.	Лист	№док.	Подп.	Дата
Н. контр.		Михеев			
Проверил		Шкитилева			30.12.13
Разработал		Сапонджян			30.12.13

1350.12.38А–30UHJ–1600–TD

Объекты III очереди строительства
ЗАО СГК (ТЭЦ)

Трубопроводы машзала БВД в осях 16–28, рядах А–В и внутристанционные трубопроводы.

Стадия	Лист	Листов
Р	34.6	

Рециркуляция ПЭН ВД №№8,9.
Часть 2/2. Деталь 18.

ОТКРЫТОЕ АКЦИОНЕРНОЕ ОБЩЕСТВО ИНСТИТУТ ТЕПЛОЭЛЕКТРОПРОЕКТ НИЖНИЙ НОВГОРОД

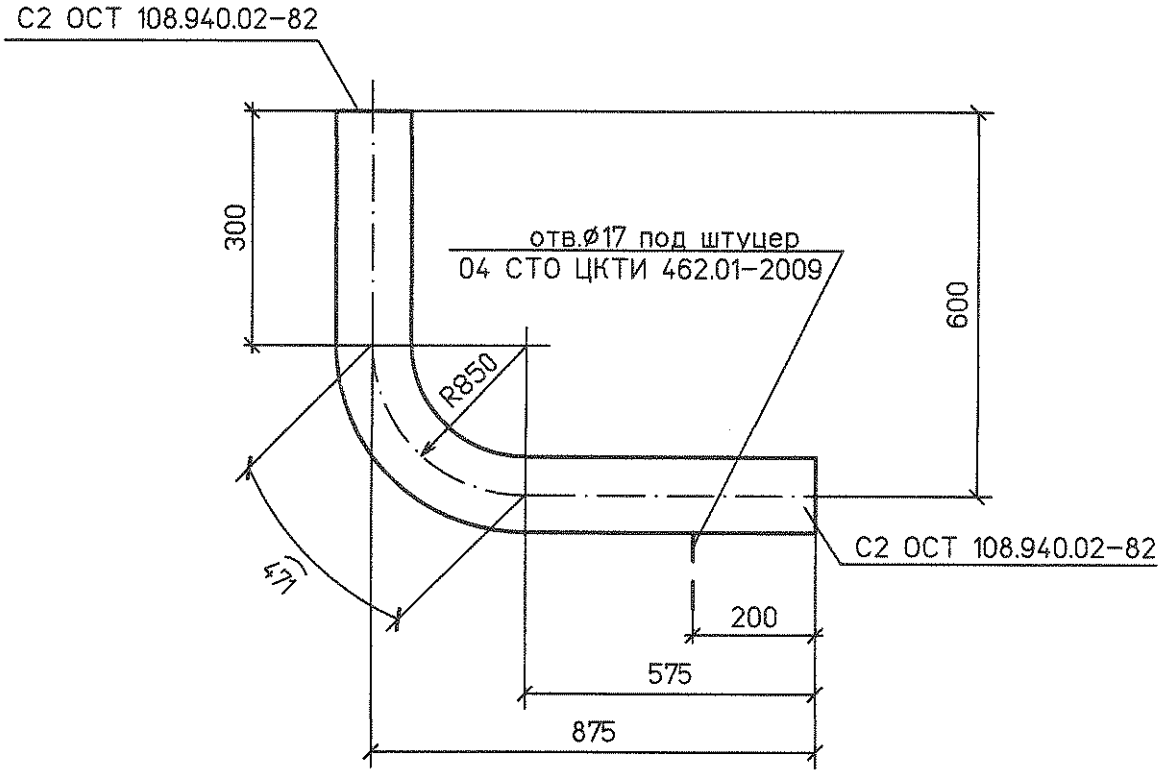

Спецификация деталей

Поз	Обозначение	Наименование	Кол.	Материал	Масса, кг		Приме-чание
					ед.	общ.	
1	по настоящему чертежу	Отвод гнутый 90°-76х9 300х575х1346-R300	1	15ГС ТУ 14-3-460-75	20,45	20,45	

1 Среда: вода
2 Рабочие параметры: Рр=18,5 МПа, tр=160°С.
3 Категория трубопровода I.4 по ПБ 10-573-03.
4 Изготовление и маркировка по ТУ ОСТ24.125.60-89.
5 Монтажный чертеж №1350.12.38А-30UHJ-1600-TD л.33.

Взам. инв. №							
Подпись и дата							
Инв. № подл.	83547						

Изм.	Кол.уч.	Лист	№док.	Подп.	Дата	1350.12.38А-30UHJ-1600-TD			
						Объекты III очереди строительства ЗАО СГК (ТЭЦ)			
						Трубопроводы машзала БВД в осях 16-28, рядах А-В и внутристанционные трубопроводы.	Стадия	Лист	Листов
							Р	34.7	
Н. контр.		Михеев			30.12.13	Рециркуляция ПЭН ВД №№8,9. Часть 2/2. Деталь 24.	ОТКРЫТОЕ АКЦИОНЕРНОЕ ОБЩЕСТВО ИНСТИТУТ ТЕПЛОЭЛЕКТРОПРОЕКТ НИЖНИЙ НОВГОРОД		
Проверил		Шкитилева			30.12.13				
Разработал		Сапонджян			30.12.13				